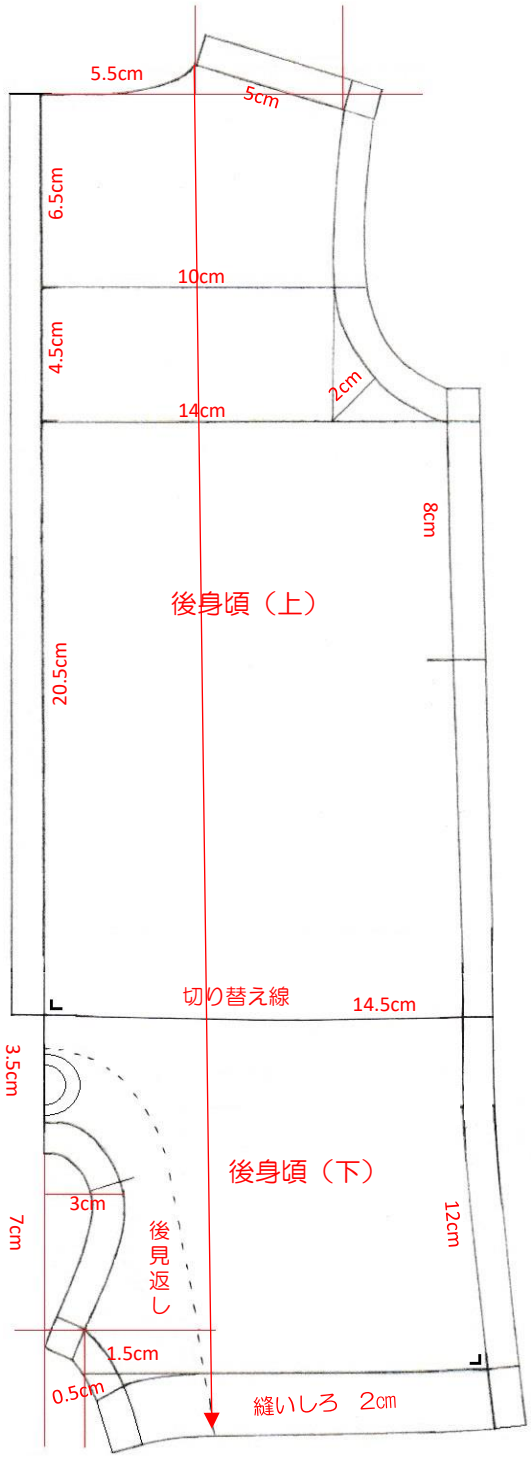

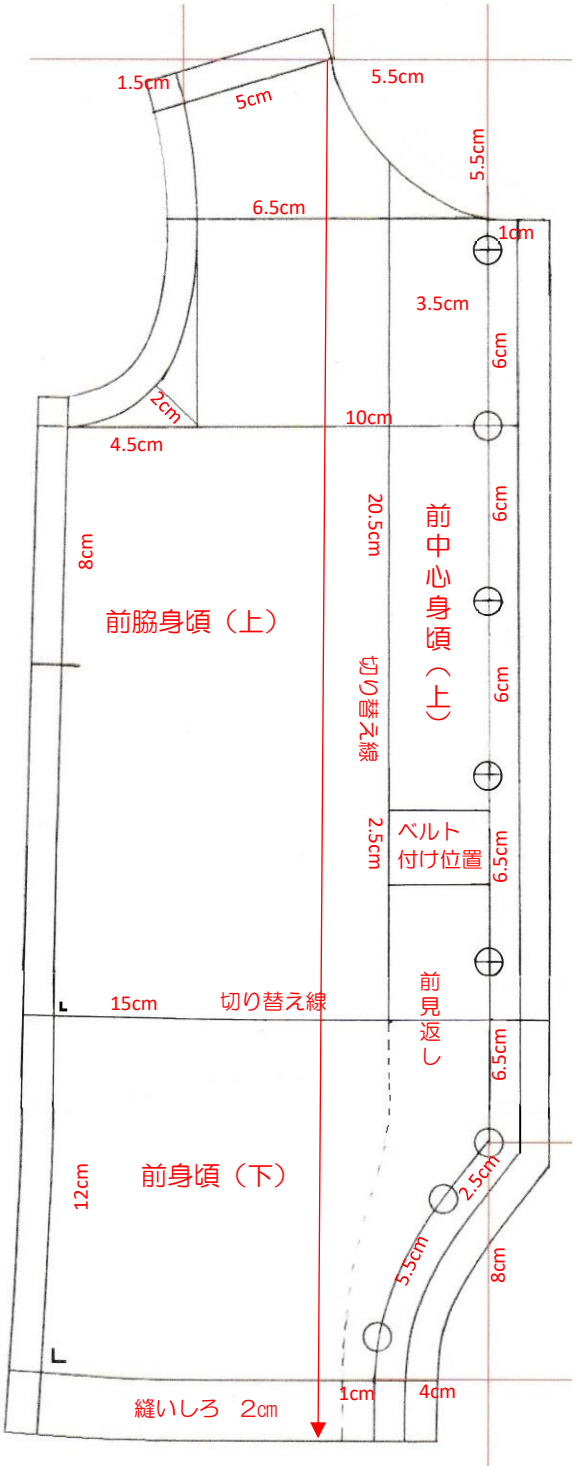

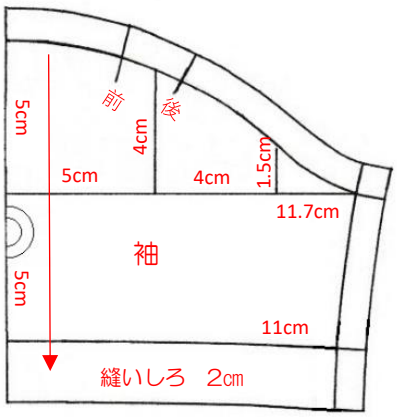

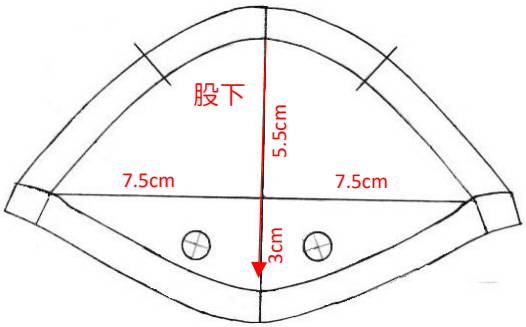

はぎもちの気まぐれ図書室